MeterSprings
www.meterspec.it

# MOLLA A TRAZIONE T41120

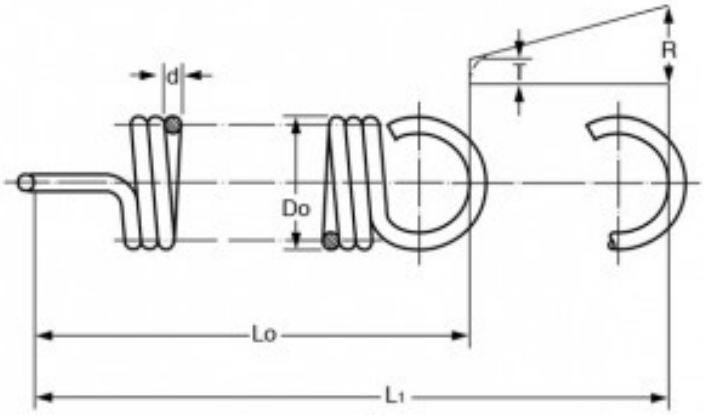


**Caratteristiche prodotto**

Materiale: ACCIAIO INOX 302
Do - Diam. Esterno (mm): 7
d - Diametro Filo (mm): 0.63
Lo - Lungh. Libera Int. Occhielli (mm): 16.1
L1 - Mass. Estensione (mm): 32.7
P - Carico a L1 (N): 10.16
T - Tensione Iniziale (N): 1.39
R - Carico Trazione Unitario (N/mm): 0.52