MeterSprings
www.meterspec.it

MOLLA A TRAZIONE T41110

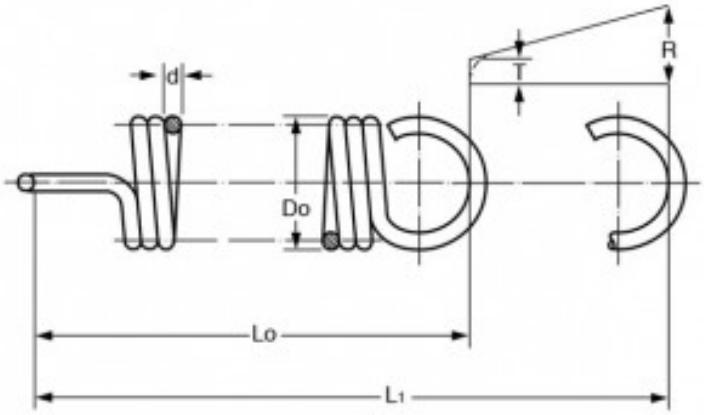

Caratteristiche prodotto

Materiale: ACCIAIO INOX 302
Do - Diam. Esterno (mm): 4.5
d - Diametro Filo (mm): 0.63
Lo - Lungh. Libera Int. Occhielli (mm): 31
L1 - Mass. Estensione (mm): 53.6
P - Carico a L1 (N): 15.24
T - Tensione Iniziale (N): 2.17
R - Carico Trazione Unitario (N/mm): 0.58