MeterSprings
www.meterspec.it

MOLLA A TRAZIONE T40900

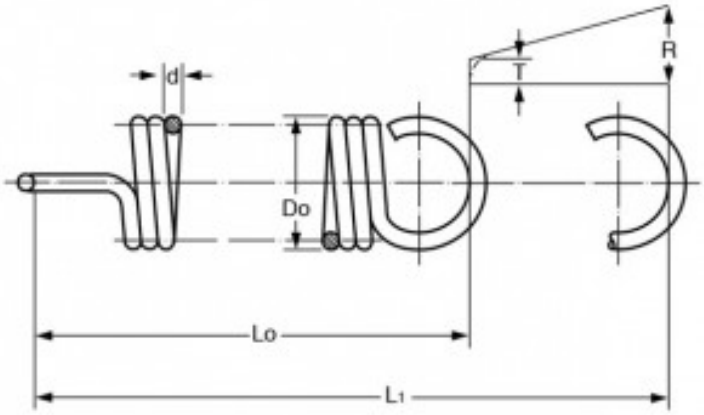

Caratteristiche prodotto

Materiale: ACCIAIO INOX 302
Do - Diam. Esterno (mm): 5.5
d - Diametro Filo (mm): 0.5
Lo - Lungh. Libera Int. Occhielli (mm): 20.2
L1 - Mass. Estensione (mm): 52.9
P - Carico a L1 (N): 6.5
T - Tensione Iniziale (N): 0.85
R - Carico Trazione Unitario (N/mm): 0.18