MeterSprings
www.meterspec.it

MOLLA A TRAZIONE T33370

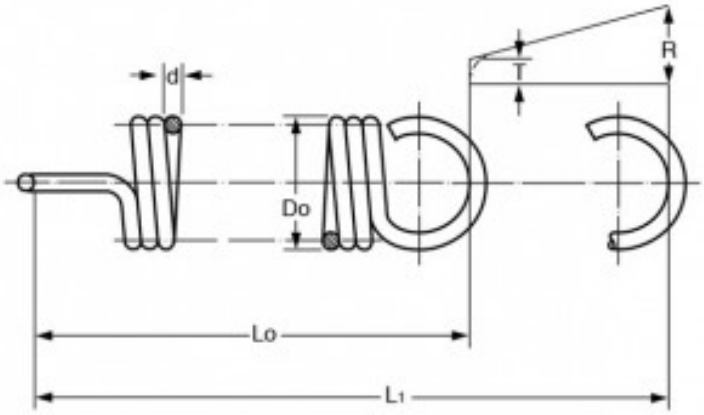

Caratteristiche prodotto

Materiale: ACCIAIO AL CARBONIO C85
Do - Diam. Esterno (mm): 55
d - Diametro Filo (mm): 5
Lo - Lungh. Libera Int. Occhielli (mm): 377
L1 - Mass. Estensione (mm): 921
P - Carico a L1 (N): 543
T - Tensione Iniziale (N): 82.28
R - Carico Trazione Unitario (N/mm): 0.84