MeterSprings
www.meterspec.it

MOLLA A TRAZIONE T33210

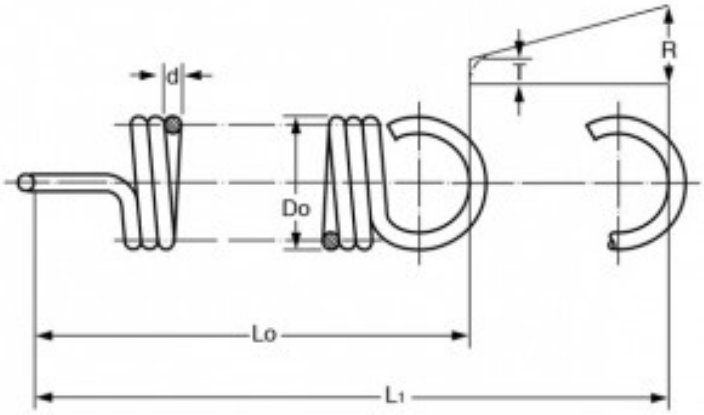

Caratteristiche prodotto

Materiale: ACCIAIO AL CARBONIO C85
Do - Diam. Esterno (mm): 50
d - Diametro Filo (mm): 4.5
Lo - Lungh. Libera Int. Occhielli (mm): 115
L1 - Mass. Estensione (mm): 201.4
P - Carico a L1 (N): 451
T - Tensione Iniziale (N): 67.63
R - Carico Trazione Unitario (N/mm): 4.43