MeterSprings
www.meterspec.it

MOLLA A TRAZIONE T33170

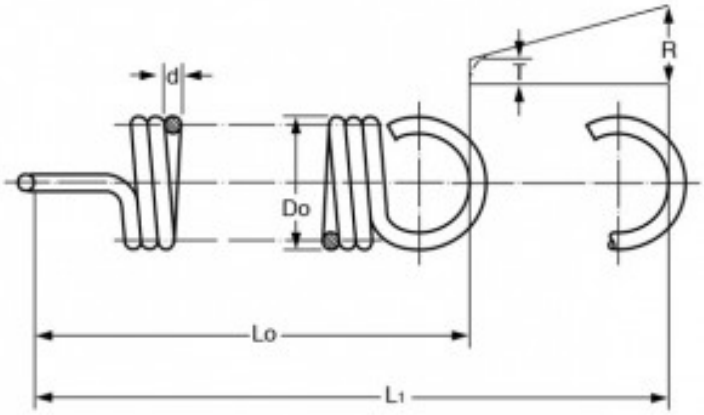

Caratteristiche prodotto

Materiale: ACCIAIO AL CARBONIO C85
Do - Diam. Esterno (mm): 32
d - Diametro Filo (mm): 4.5
Lo - Lungh. Libera Int. Occhielli (mm): 86.3
L1 - Mass. Estensione (mm): 115.3
P - Carico a L1 (N): 685
T - Tensione Iniziale (N): 102.08
R - Carico Trazione Unitario (N/mm): 20.1