MeterSprings
www.meterspec.it

MOLLA A TRAZIONE T33140

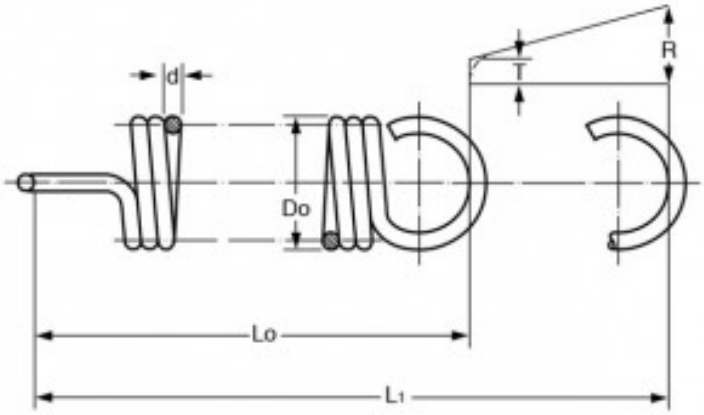

Caratteristiche prodotto

Materiale: ACCIAIO AL CARBONIO C85
Do - Diam. Esterno (mm): 22
d - Diametro Filo (mm): 4.5
Lo - Lungh. Libera Int. Occhielli (mm): 70.3
L1 - Mass. Estensione (mm): 80.7
P - Carico a L1 (N): 951
T - Tensione Iniziale (N): 142.11
R - Carico Trazione Unitario (N/mm): 77.9