MeterSprings
www.meterspec.it

MOLLA A TRAZIONE T33060

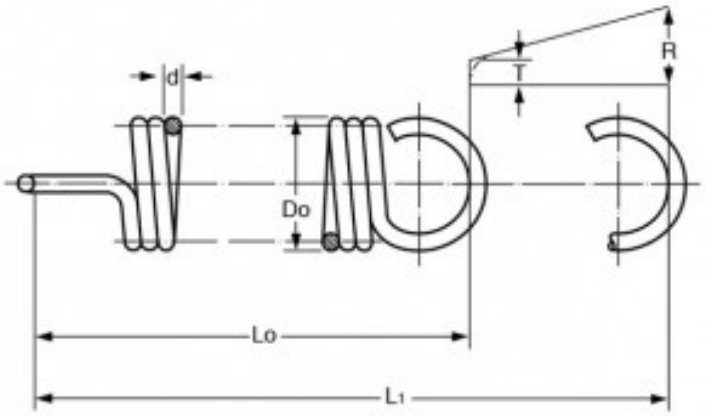

Caratteristiche prodotto

Materiale: ACCIAIO AL CARBONIO C85
Do - Diam. Esterno (mm): 28
d - Diametro Filo (mm): 4
Lo - Lungh. Libera Int. Occhielli (mm): 100
L1 - Mass. Estensione (mm): 140.7
P - Carico a L1 (N): 564
T - Tensione Iniziale (N): 84.56
R - Carico Trazione Unitario (N/mm): 11.8