MeterSprings
www.meterspec.it

MOLLA A TRAZIONE T33020

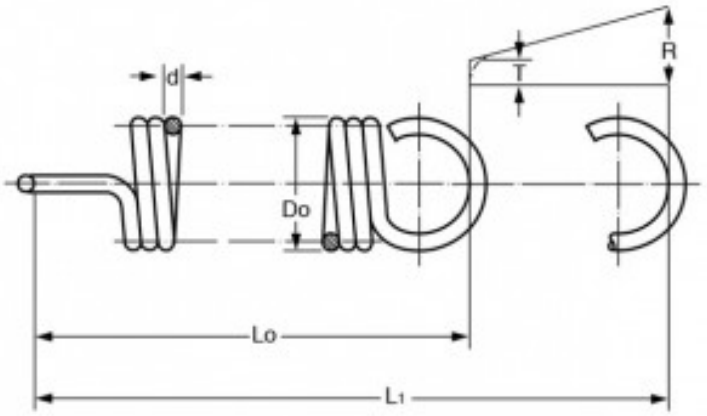

Caratteristiche prodotto

Materiale: ACCIAIO AL CARBONIO C85
Do - Diam. Esterno (mm): 20
d - Diametro Filo (mm): 4
Lo - Lungh. Libera Int. Occhielli (mm): 63.2
L1 - Mass. Estensione (mm): 73.3
P - Carico a L1 (N): 757
T - Tensione Iniziale (N): 114.29
R - Carico Trazione Unitario (N/mm): 63.6