MeterSprings
www.meterspec.it

MOLLA A TRAZIONE T33000

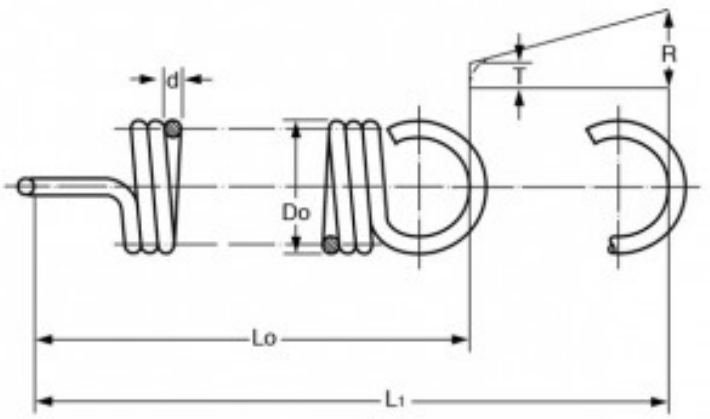

Caratteristiche prodotto

Materiale: ACCIAIO AL CARBONIO C85
Do - Diam. Esterno (mm): 40
d - Diametro Filo (mm): 3.6
Lo - Lungh. Libera Int. Occhielli (mm): 200
L1 - Mass. Estensione (mm): 492
P - Carico a L1 (N): 304
T - Tensione Iniziale (N): 45.79
R - Carico Trazione Unitario (N/mm): 0.88