MeterSprings
www.meterspec.it

MOLLA A TRAZIONE T32940

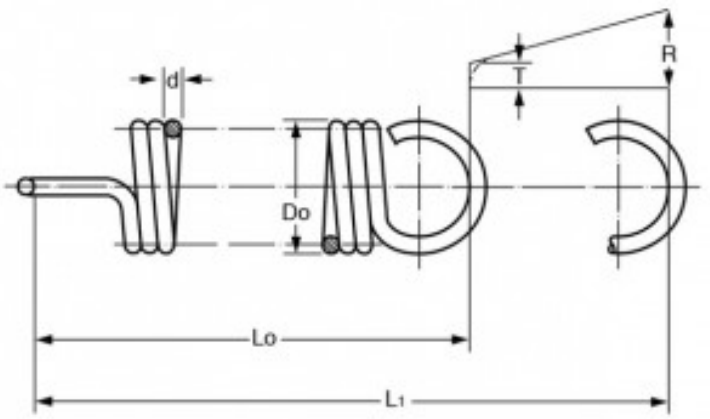

Caratteristiche prodotto

Materiale: ACCIAIO AL CARBONIO C85
Do - Diam. Esterno (mm): 25
d - Diametro Filo (mm): 3.6
Lo - Lungh. Libera Int. Occhielli (mm): 89.7
L1 - Mass. Estensione (mm): 126.5
P - Carico a L1 (N): 473
T - Tensione Iniziale (N): 70.96
R - Carico Trazione Unitario (N/mm): 10.9