MeterSprings
www.meterspec.it

MOLLA A TRAZIONE T32900

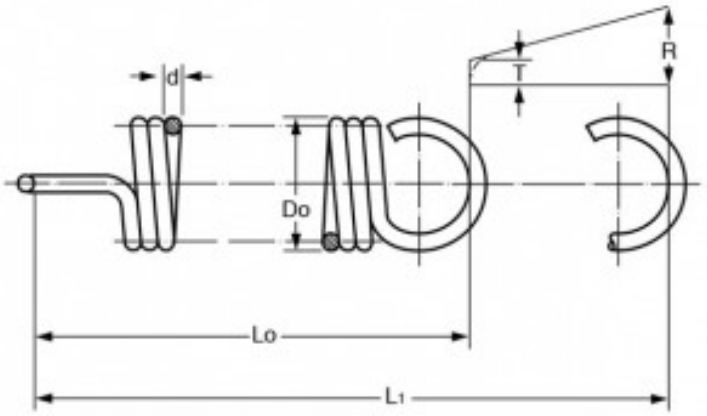

Caratteristiche prodotto

Materiale: ACCIAIO AL CARBONIO C85
Do - Diam. Esterno (mm): 18
d - Diametro Filo (mm): 3.6
Lo - Lungh. Libera Int. Occhielli (mm): 56.9
L1 - Mass. Estensione (mm): 66.25
P - Carico a L1 (N): 630
T - Tensione Iniziale (N): 94.11
R - Carico Trazione Unitario (N/mm): 57.2