MeterSprings
www.meterspec.it

MOLLA A TRAZIONE T32860

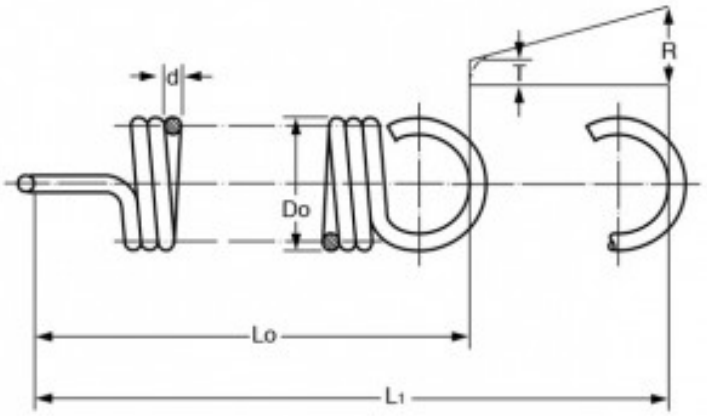

Caratteristiche prodotto

Materiale: ACCIAIO AL CARBONIO C85
Do - Diam. Esterno (mm): 36,00
d - Diametro Filo (mm): 3.2
Lo - Lungh. Libera Int. Occhielli (mm): 102
L1 - Mass. Estensione (mm): 211
P - Carico a L1 (N): 243
T - Tensione Iniziale (N): 36.45
R - Carico Trazione Unitario (N/mm): 1.89