MeterSprings
www.meterspec.it

MOLLA A TRAZIONE T32820

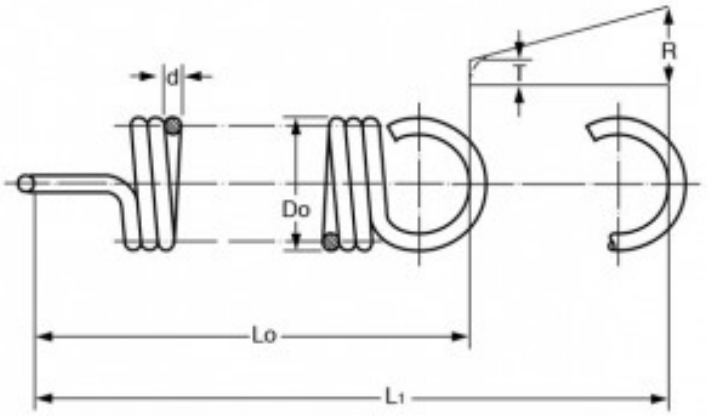

Caratteristiche prodotto

Materiale: ACCIAIO AL CARBONIO C85
Do - Diam. Esterno (mm): 22
d - Diametro Filo (mm): 3.2
Lo - Lungh. Libera Int. Occhielli (mm): 79.4
L1 - Mass. Estensione (mm): 112.1
P - Carico a L1 (N): 386
T - Tensione Iniziale (N): 56.75
R - Carico Trazione Unitario (N/mm): 10