MeterSprings
www.meterspec.it

MOLLA A TRAZIONE T32800

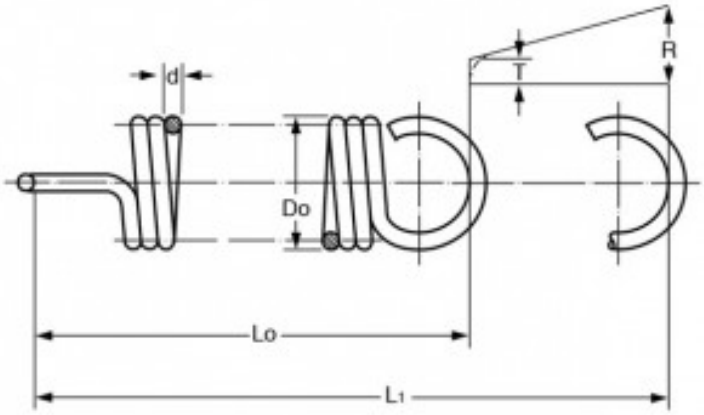

Caratteristiche prodotto

Materiale: ACCIAIO AL CARBONIO C85
Do - Diam. Esterno (mm): 16
d - Diametro Filo (mm): 3.2
Lo - Lungh. Libera Int. Occhielli (mm): 98.6
L1 - Mass. Estensione (mm): 119.9
P - Carico a L1 (N): 510
T - Tensione Iniziale (N): 76.44
R - Carico Trazione Unitario (N/mm): 20.4