MeterSprings
www.meterspec.it

# MOLLA A TRAZIONE T32730

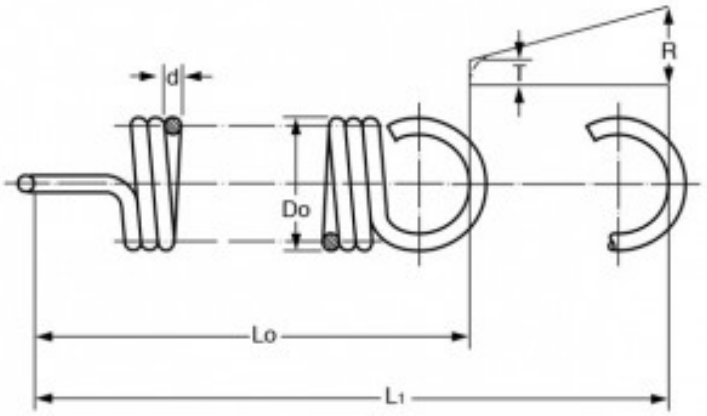


**Caratteristiche prodotto**

Materiale: ACCIAIO AL CARBONIO C85
Do - Diam. Esterno (mm): 30
d - Diametro Filo (mm): 2.8
Lo - Lungh. Libera Int. Occhielli (mm): 69.8
L1 - Mass. Estensione (mm): 124.5
P - Carico a L1 (N): 200
T - Tensione Iniziale (N): 29.47
R - Carico Trazione Unitario (N/mm): 3.11