MeterSprings
www.meterspec.it

# MOLLA A TRAZIONE T32700

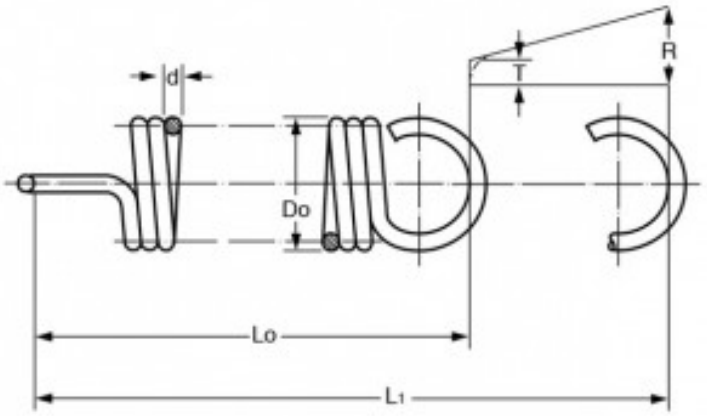


**Caratteristiche prodotto**

Materiale: ACCIAIO AL CARBONIO C85
Do - Diam. Esterno (mm): 20
d - Diametro Filo (mm): 2.8
Lo - Lungh. Libera Int. Occhielli (mm): 70.6
L1 - Mass. Estensione (mm): 103
P - Carico a L1 (N): 293
T - Tensione Iniziale (N): 44.09
R - Carico Trazione Unitario (N/mm): 7.68