MeterSprings
www.meterspec.it

MOLLA A TRAZIONE T32680

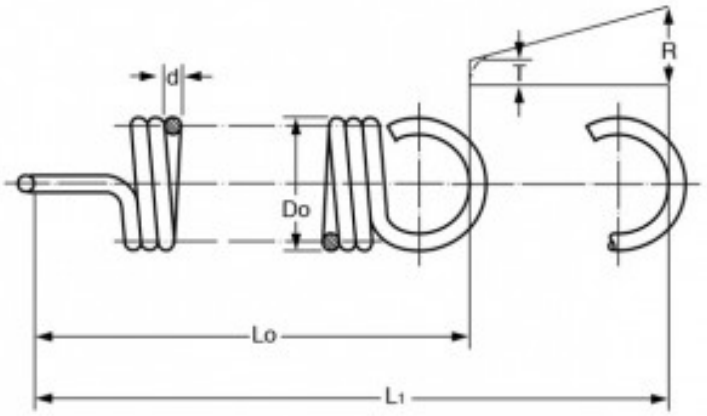

Caratteristiche prodotto

Materiale: ACCIAIO AL CARBONIO C85
Do - Diam. Esterno (mm): 14
d - Diametro Filo (mm): 2.8
Lo - Lungh. Libera Int. Occhielli (mm): 86.2
L1 - Mass. Estensione (mm): 105.3
P - Carico a L1 (N): 400
T - Tensione Iniziale (N): 58.85
R - Carico Trazione Unitario (N/mm): 17.9