MeterSprings
www.meterspec.it

MOLLA A TRAZIONE T32670

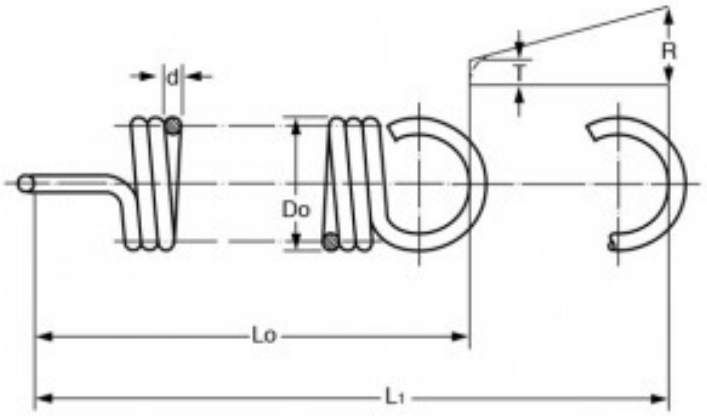

Caratteristiche prodotto

Materiale: ACCIAIO AL CARBONIO C85
Do - Diam. Esterno (mm): 14
d - Diametro Filo (mm): 2.8
Lo - Lungh. Libera Int. Occhielli (mm): 61
L1 - Mass. Estensione (mm): 73.2
P - Carico a L1 (N): 400
T - Tensione Iniziale (N): 58.85
R - Carico Trazione Unitario (N/mm): 27.9