MeterSprings
www.meterspec.it

MOLLA A TRAZIONE T32640

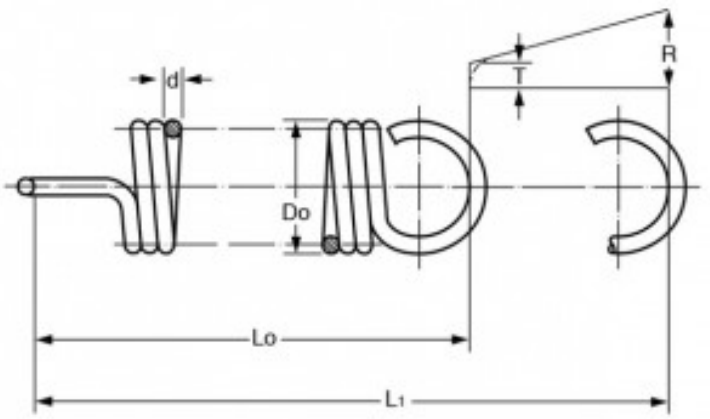

Caratteristiche prodotto

Materiale: ACCIAIO AL CARBONIO C85
Do - Diam. Esterno (mm): 28
d - Diametro Filo (mm): 2.5
Lo - Lungh. Libera Int. Occhielli (mm): 139
L1 - Mass. Estensione (mm): 361
P - Carico a L1 (N): 157
T - Tensione Iniziale (N): 23.79
R - Carico Trazione Unitario (N/mm): 0.6