MeterSprings
www.meterspec.it

MOLLA A TRAZIONE T32540

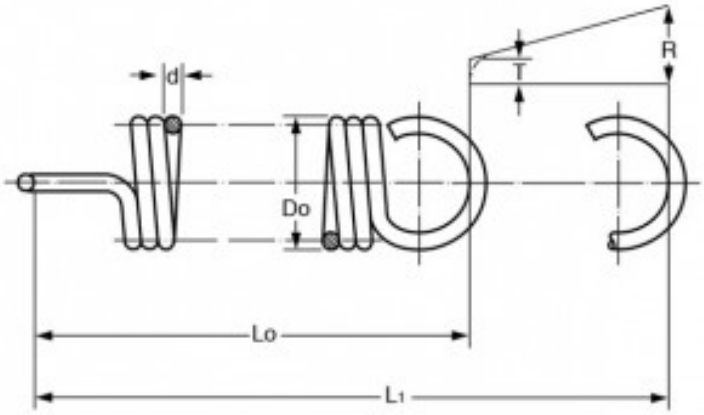

Caratteristiche prodotto

Materiale: ACCIAIO AL CARBONIO C85
Do - Diam. Esterno (mm): 13
d - Diametro Filo (mm): 2.5
Lo - Lungh. Libera Int. Occhielli (mm): 40.3
L1 - Mass. Estensione (mm): 48.14
P - Carico a L1 (N): 317
T - Tensione Iniziale (N): 48.27
R - Carico Trazione Unitario (N/mm): 34.3