MeterSprings
www.meterspec.it

MOLLA A TRAZIONE T32530

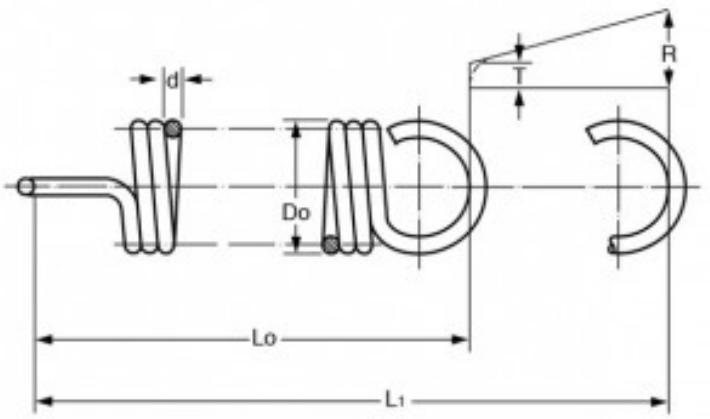

Caratteristiche prodotto

Materiale: ACCIAIO AL CARBONIO C85
Do - Diam. Esterno (mm): 24
d - Diametro Filo (mm): 2.2
Lo - Lungh. Libera Int. Occhielli (mm): 166
L1 - Mass. Estensione (mm): 448
P - Carico a L1 (N): 127
T - Tensione Iniziale (N): 18.6
R - Carico Trazione Unitario (N/mm): 0.38