MeterSprings
www.meterspec.it

MOLLA A TRAZIONE T32450

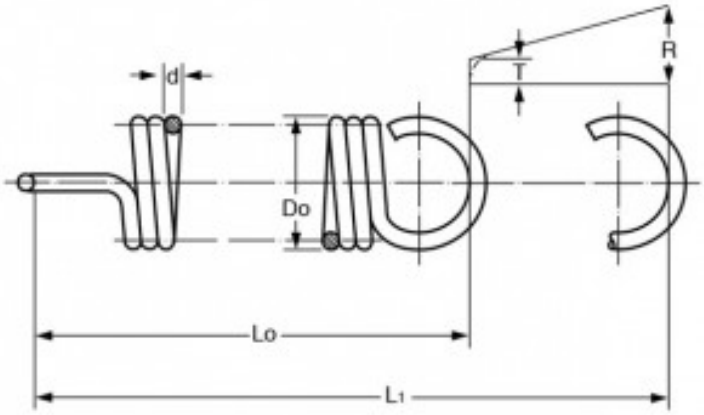

Caratteristiche prodotto

Materiale: ACCIAIO AL CARBONIO C85
Do - Diam. Esterno (mm): 15
d - Diametro Filo (mm): 2.2
Lo - Lungh. Libera Int. Occhielli (mm): 41.2
L1 - Mass. Estensione (mm): 56
P - Carico a L1 (N): 198
T - Tensione Iniziale (N): 29.63
R - Carico Trazione Unitario (N/mm): 11.4