MeterSprings
www.meterspec.it

MOLLA A TRAZIONE T32440

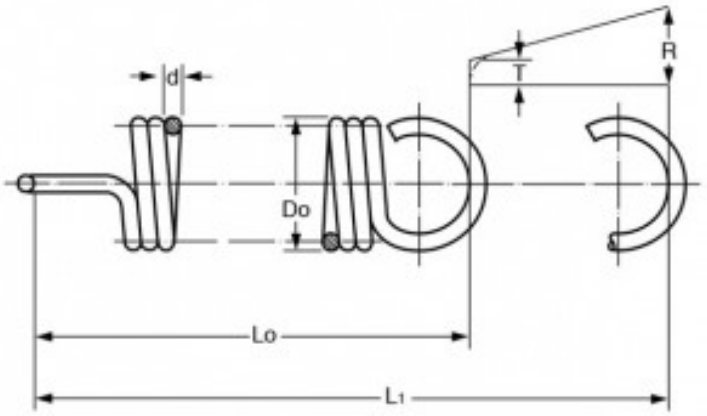

Caratteristiche prodotto

Materiale: ACCIAIO AL CARBONIO C85
Do - Diam. Esterno (mm): 11
d - Diametro Filo (mm): 2.2
Lo - Lungh. Libera Int. Occhielli (mm): 67.8
L1 - Mass. Estensione (mm): 83.6
P - Carico a L1 (N): 259
T - Tensione Iniziale (N): 38.04
R - Carico Trazione Unitario (N/mm): 14