MeterSprings
www.meterspec.it

MOLLA A TRAZIONE T32380

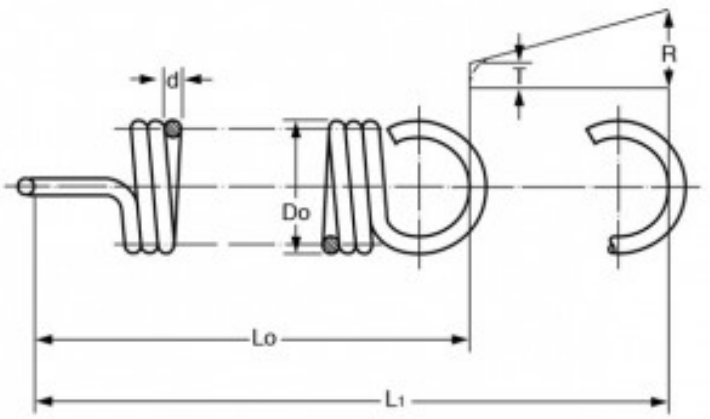

Caratteristiche prodotto

Materiale: ACCIAIO AL CARBONIO C85
Do - Diam. Esterno (mm): 22
d - Diametro Filo (mm): 2
Lo - Lungh. Libera Int. Occhielli (mm): 62.8
L1 - Mass. Estensione (mm): 134.3
P - Carico a L1 (N): 107
T - Tensione Iniziale (N): 16.07
R - Carico Trazione Unitario (N/mm): 1.27