MeterSprings
www.meterspec.it

# MOLLA A TRAZIONE T32340

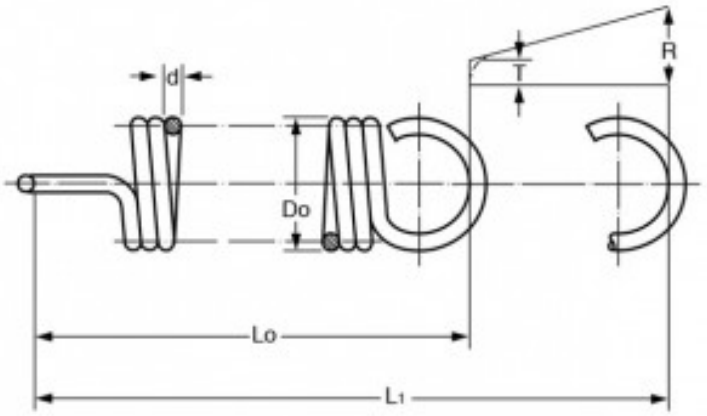


**Caratteristiche prodotto**

Materiale: ACCIAIO AL CARBONIO C85
Do - Diam. Esterno (mm): 14
d - Diametro Filo (mm): 2
Lo - Lungh. Libera Int. Occhielli (mm): 50
L1 - Mass. Estensione (mm): 73.6
P - Carico a L1 (N): 164
T - Tensione Iniziale (N): 25.25
R - Carico Trazione Unitario (N/mm): 5.88