MeterSprings
www.meterspec.it

MOLLA A TRAZIONE T32310

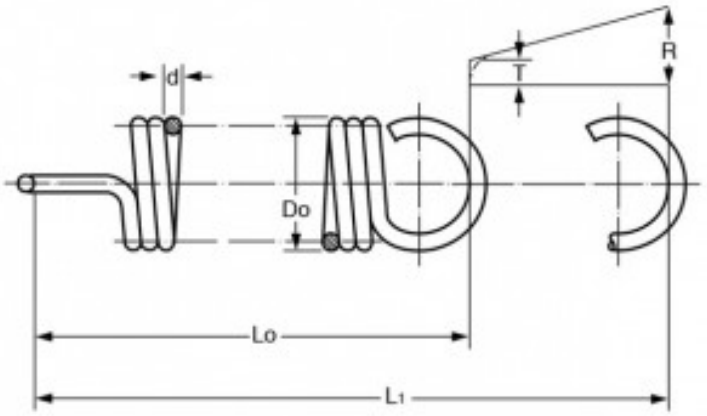

Caratteristiche prodotto

Materiale: ACCIAIO AL CARBONIO C85
Do - Diam. Esterno (mm): 10
d - Diametro Filo (mm): 2
Lo - Lungh. Libera Int. Occhielli (mm): 43.6
L1 - Mass. Estensione (mm): 52.98
P - Carico a L1 (N): 220
T - Tensione Iniziale (N): 32.94
R - Carico Trazione Unitario (N/mm): 19.9