MeterSprings
www.meterspec.it

MOLLA A TRAZIONE T32290

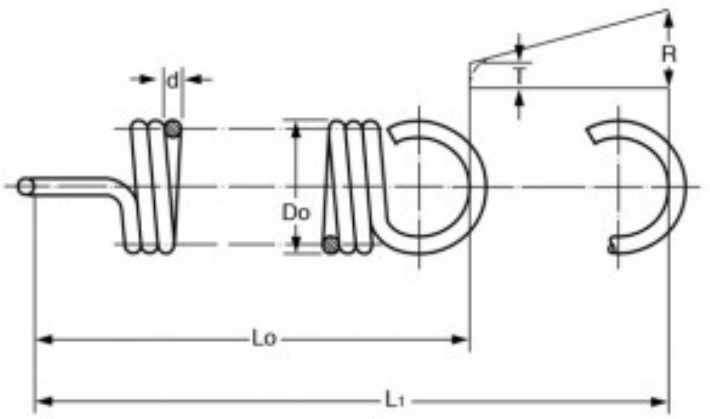

Caratteristiche prodotto

Materiale: ACCIAIO AL CARBONIO C85
Do - Diam. Esterno (mm): 20
d - Diametro Filo (mm): 1.8
Lo - Lungh. Libera Int. Occhielli (mm): 136
L1 - Mass. Estensione (mm): 387
P - Carico a L1 (N): 87
T - Tensione Iniziale (N): 13.05
R - Carico Trazione Unitario (N/mm): 0.29