MeterSprings
www.meterspec.it

MOLLA A TRAZIONE T32230

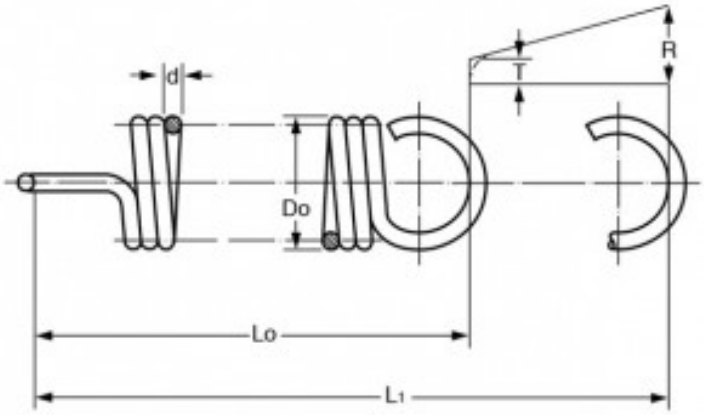

Caratteristiche prodotto

Materiale: ACCIAIO AL CARBONIO C85
Do - Diam. Esterno (mm): 12
d - Diametro Filo (mm): 1.8
Lo - Lungh. Libera Int. Occhielli (mm): 87.2
L1 - Mass. Estensione (mm): 134.8
P - Carico a L1 (N): 141
T - Tensione Iniziale (N): 21.43
R - Carico Trazione Unitario (N/mm): 2.52