MeterSprings
www.meterspec.it

MOLLA A TRAZIONE T32170

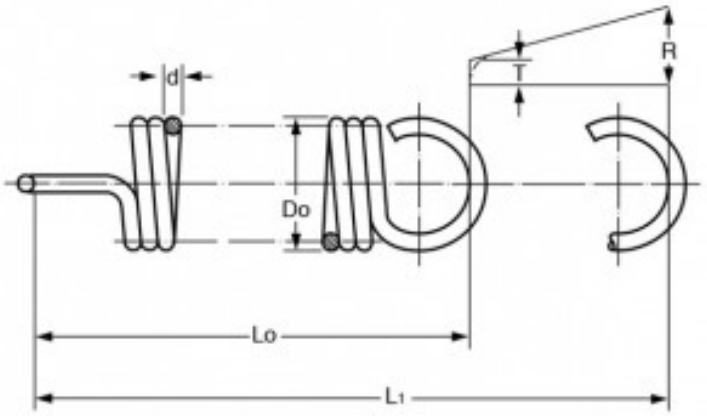

Caratteristiche prodotto

Materiale: ACCIAIO AL CARBONIO C85
Do - Diam. Esterno (mm): 9
d - Diametro Filo (mm): 1.8
Lo - Lungh. Libera Int. Occhielli (mm): 28.4
L1 - Mass. Estensione (mm): 33.77
P - Carico a L1 (N): 180
T - Tensione Iniziale (N): 26.47
R - Carico Trazione Unitario (N/mm): 28.6