MeterSprings
www.meterspec.it

MOLLA A TRAZIONE T32130

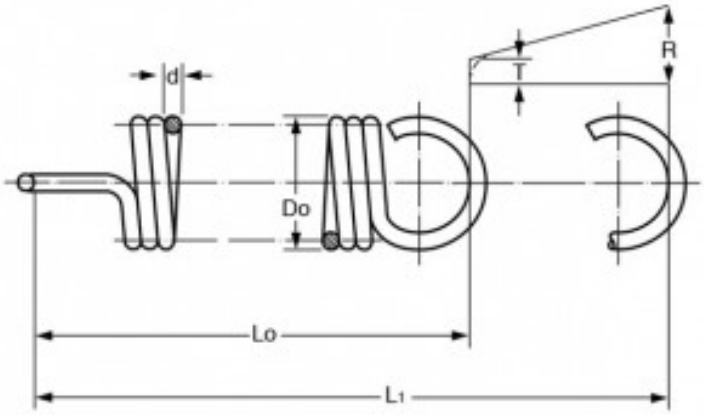

Caratteristiche prodotto

Materiale: ACCIAIO AL CARBONIO C85
Do - Diam. Esterno (mm): 17
d - Diametro Filo (mm): 1.6
Lo - Lungh. Libera Int. Occhielli (mm): 49.3
L1 - Mass. Estensione (mm): 104.1
P - Carico a L1 (N): 74
T - Tensione Iniziale (N): 11.62
R - Carico Trazione Unitario (N/mm): 1.14