MeterSprings
www.meterspec.it

MOLLA A TRAZIONE T32070

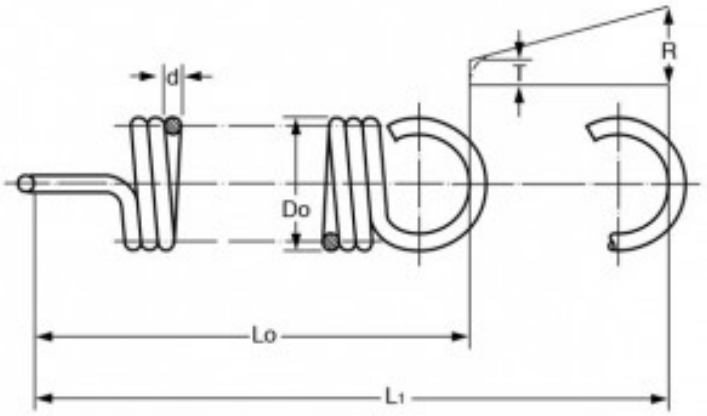

Caratteristiche prodotto

Materiale: ACCIAIO AL CARBONIO C85
Do - Diam. Esterno (mm): 8
d - Diametro Filo (mm): 1.6
Lo - Lungh. Libera Int. Occhielli (mm): 49.3
L1 - Mass. Estensione (mm): 61.5
P - Carico a L1 (N): 146
T - Tensione Iniziale (N): 21.81
R - Carico Trazione Unitario (N/mm): 10.2