MeterSprings
www.meterspec.it

MOLLA A TRAZIONE T32000

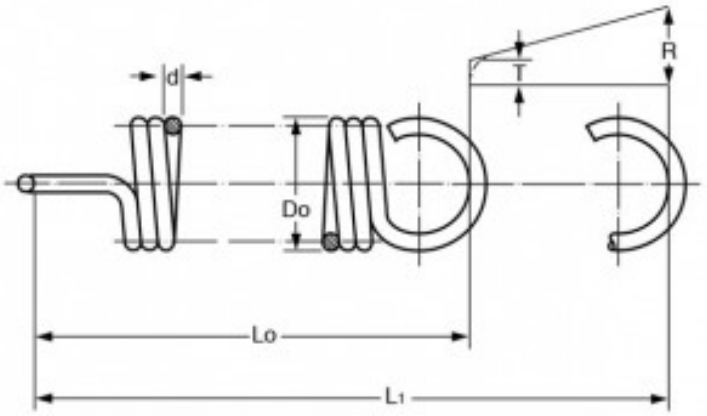

Caratteristiche prodotto

Materiale: ACCIAIO AL CARBONIO C85
Do - Diam. Esterno (mm): 15
d - Diametro Filo (mm): 1.4
Lo - Lungh. Libera Int. Occhielli (mm): 34.9
L1 - Mass. Estensione (mm): 66.1
P - Carico a L1 (N): 57.1
T - Tensione Iniziale (N): 8.57
R - Carico Trazione Unitario (N/mm): 1.55