MeterSprings
www.meterspec.it

MOLLA A TRAZIONE T31960

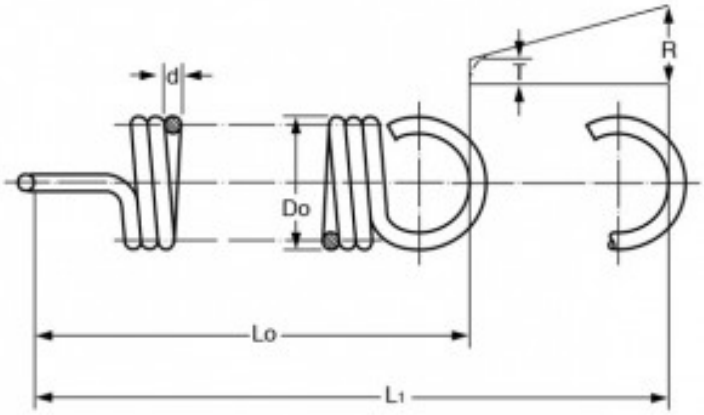

Caratteristiche prodotto

Materiale: ACCIAIO AL CARBONIO C85
Do - Diam. Esterno (mm): 10
d - Diametro Filo (mm): 1.4
Lo - Lungh. Libera Int. Occhielli (mm): 35.3
L1 - Mass. Estensione (mm): 53.8
P - Carico a L1 (N): 83.6
T - Tensione Iniziale (N): 12.66
R - Carico Trazione Unitario (N/mm): 3.83