MeterSprings
www.meterspec.it

MOLLA A TRAZIONE T31930

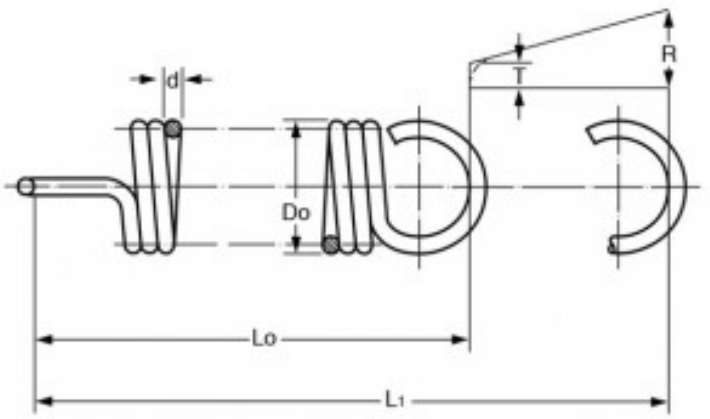

Caratteristiche prodotto

Materiale: ACCIAIO AL CARBONIO C85
Do - Diam. Esterno (mm): 7
d - Diametro Filo (mm): 1.4
Lo - Lungh. Libera Int. Occhielli (mm): 30.5
L1 - Mass. Estensione (mm): 37.48
P - Carico a L1 (N): 114
T - Tensione Iniziale (N): 16.88
R - Carico Trazione Unitario (N/mm): 13.9