MeterSprings
www.meterspec.it

MOLLA A TRAZIONE T31860

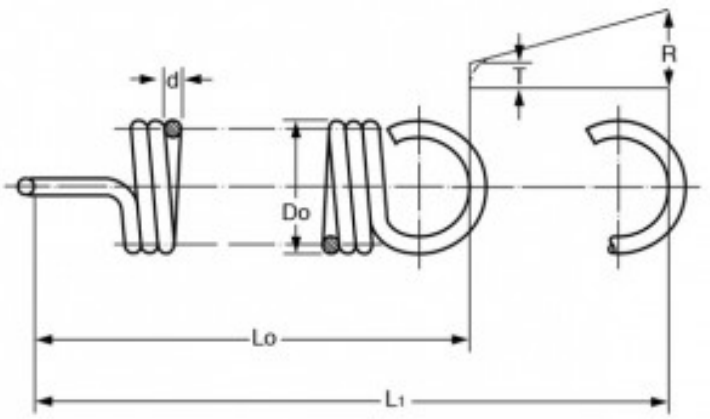

Caratteristiche prodotto

Materiale: ACCIAIO AL CARBONIO C85
Do - Diam. Esterno (mm): 8.5
d - Diametro Filo (mm): 1.2
Lo - Lungh. Libera Int. Occhielli (mm): 290
L1 - Mass. Estensione (mm): 515
P - Carico a L1 (N): 62.8
T - Tensione Iniziale (N): 9.22
R - Carico Trazione Unitario (N/mm): 0.24