MeterSprings
www.meterspec.it

MOLLA A TRAZIONE T31790

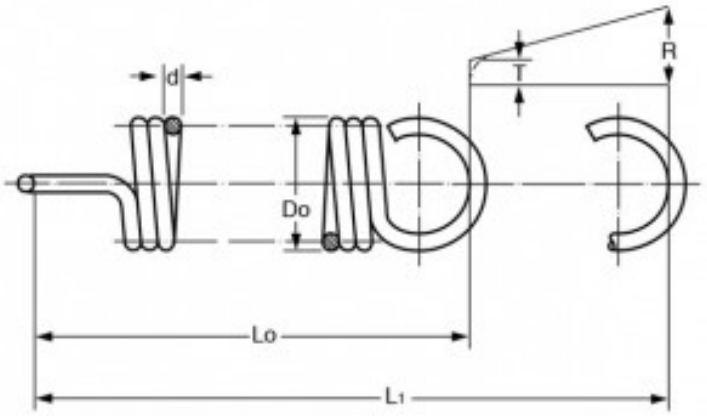

Caratteristiche prodotto

Materiale: ACCIAIO AL CARBONIO C85
Do - Diam. Esterno (mm): 6
d - Diametro Filo (mm): 1.2
Lo - Lungh. Libera Int. Occhielli (mm): 19
L1 - Mass. Estensione (mm): 22.8
P - Carico a L1 (N): 85.3
T - Tensione Iniziale (N): 12.63
R - Carico Trazione Unitario (N/mm): 19.1