MeterSprings
www.meterspec.it

MOLLA A TRAZIONE T31760

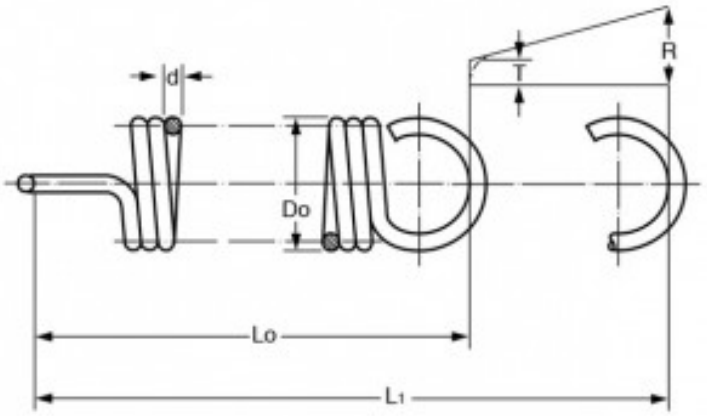

Caratteristiche prodotto

Materiale: ACCIAIO AL CARBONIO C85
Do - Diam. Esterno (mm): 12
d - Diametro Filo (mm): 1.1
Lo - Lungh. Libera Int. Occhielli (mm): 44.3
L1 - Mass. Estensione (mm): 110.4
P - Carico a L1 (N): 35.8
T - Tensione Iniziale (N): 5.26
R - Carico Trazione Unitario (N/mm): 0.46