MeterSprings
www.meterspec.it

MOLLA A TRAZIONE T31710

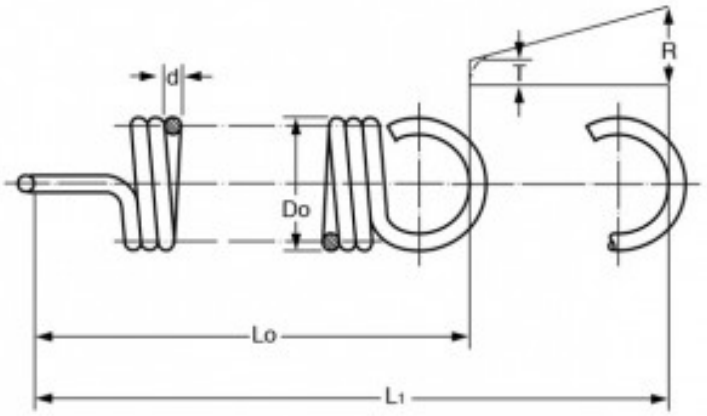

Caratteristiche prodotto

Materiale: ACCIAIO AL CARBONIO C85
Do - Diam. Esterno (mm): 7.5
d - Diametro Filo (mm): 1.1
Lo - Lungh. Libera Int. Occhielli (mm): 27.2
L1 - Mass. Estensione (mm): 40.5
P - Carico a L1 (N): 55.5
T - Tensione Iniziale (N): 8.25
R - Carico Trazione Unitario (N/mm): 3.55