MeterSprings
www.meterspec.it

MOLLA A TRAZIONE T31670

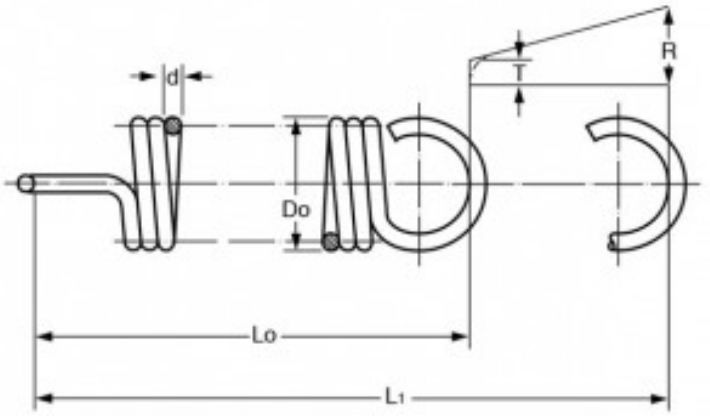

Caratteristiche prodotto

Materiale: ACCIAIO AL CARBONIO C85
Do - Diam. Esterno (mm): 5.5
d - Diametro Filo (mm): 1.1
Lo - Lungh. Libera Int. Occhielli (mm): 17.4
L1 - Mass. Estensione (mm): 20.94
P - Carico a L1 (N): 72.8
T - Tensione Iniziale (N): 10.77
R - Carico Trazione Unitario (N/mm): 17.5