MeterSprings
www.meterspec.it

MOLLA A TRAZIONE T31660

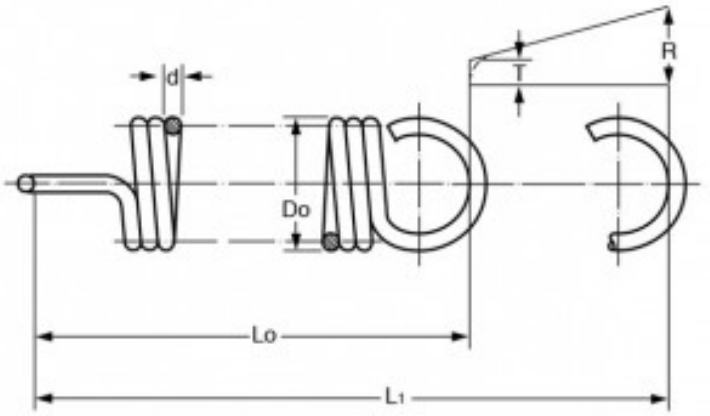

Caratteristiche prodotto

Materiale: ACCIAIO AL CARBONIO C85
Do - Diam. Esterno (mm): 11
d - Diametro Filo (mm): 1
Lo - Lungh. Libera Int. Occhielli (mm): 75.4
L1 - Mass. Estensione (mm): 224.4
P - Carico a L1 (N): 29.6
T - Tensione Iniziale (N): 4.18
R - Carico Trazione Unitario (N/mm): 0.17