MeterSprings
www.meterspec.it

MOLLA A TRAZIONE T31600

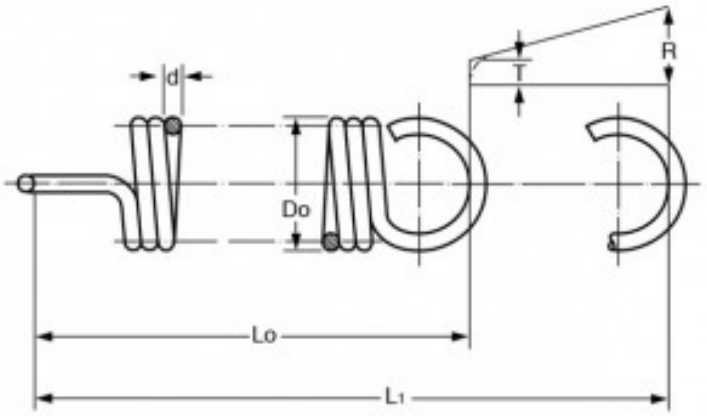

Caratteristiche prodotto

Materiale: ACCIAIO AL CARBONIO C85
Do - Diam. Esterno (mm): 7
d - Diametro Filo (mm): 1
Lo - Lungh. Libera Int. Occhielli (mm): 49
L1 - Mass. Estensione (mm): 81.7
P - Carico a L1 (N): 45.3
T - Tensione Iniziale (N): 6.78
R - Carico Trazione Unitario (N/mm): 1.18