MeterSprings
www.meterspec.it

# MOLLA A TRAZIONE T31500

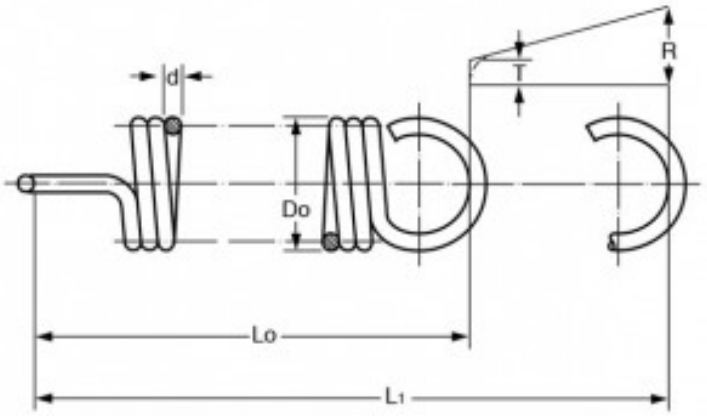


**Caratteristiche prodotto**

Materiale: ACCIAIO AL CARBONIO C85
Do - Diam. Esterno (mm): 10
d - Diametro Filo (mm): 0.9
Lo - Lungh. Libera Int. Occhielli (mm): 28.4
L1 - Mass. Estensione (mm): 65.3
P - Carico a L1 (N): 24
T - Tensione Iniziale (N): 3.46
R - Carico Trazione Unitario (N/mm): 0.55