MeterSprings
www.meterspec.it

MOLLA A TRAZIONE T31490

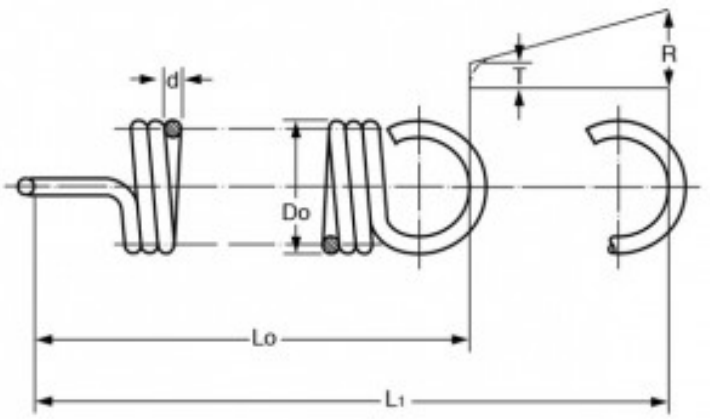

Caratteristiche prodotto

Materiale: ACCIAIO AL CARBONIO C85
Do - Diam. Esterno (mm): 10
d - Diametro Filo (mm): 0.9
Lo - Lungh. Libera Int. Occhielli (mm): 23
L1 - Mass. Estensione (mm): 46.1
P - Carico a L1 (N): 24
T - Tensione Iniziale (N): 3.46
R - Carico Trazione Unitario (N/mm): 0.88