MeterSprings
www.meterspec.it

MOLLA A TRAZIONE T31460

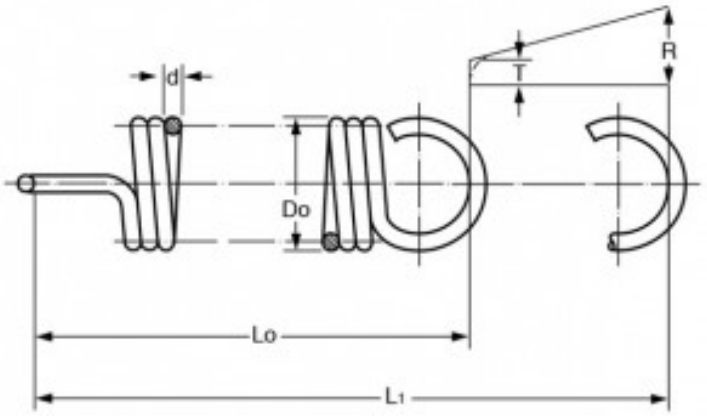

Caratteristiche prodotto

Materiale: ACCIAIO AL CARBONIO C85
Do - Diam. Esterno (mm): 6.3
d - Diametro Filo (mm): 0.9
Lo - Lungh. Libera Int. Occhielli (mm): 22.5
L1 - Mass. Estensione (mm): 34.4
P - Carico a L1 (N): 37.1
T - Tensione Iniziale (N): 5.58
R - Carico Trazione Unitario (N/mm): 2.65