MeterSprings
www.meterspec.it

MOLLA A TRAZIONE T31440

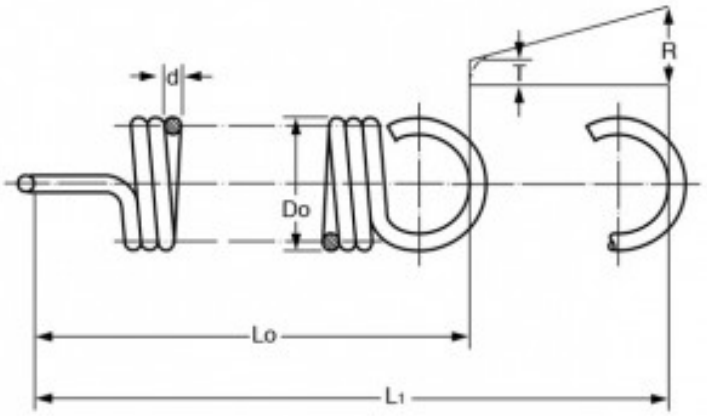

Caratteristiche prodotto

Materiale: ACCIAIO AL CARBONIO C85
Do - Diam. Esterno (mm): 4.5
d - Diametro Filo (mm): 0.9
Lo - Lungh. Libera Int. Occhielli (mm): 27.7
L1 - Mass. Estensione (mm): 35.08
P - Carico a L1 (N): 49.7
T - Tensione Iniziale (N): 7.45
R - Carico Trazione Unitario (N/mm): 5.73