MeterSprings
www.meterspec.it

MOLLA A TRAZIONE T31370

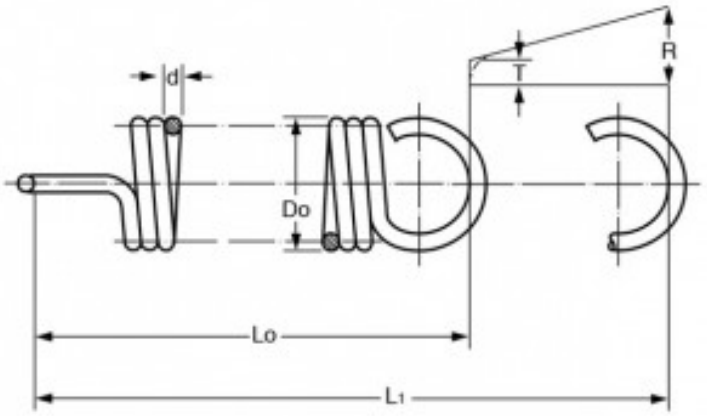

Caratteristiche prodotto

Materiale: ACCIAIO AL CARBONIO C85
Do - Diam. Esterno (mm): 9
d - Diametro Filo (mm): 0.8
Lo - Lungh. Libera Int. Occhielli (mm): 20.6
L1 - Mass. Estensione (mm): 42
P - Carico a L1 (N): 19
T - Tensione Iniziale (N): 2.72
R - Carico Trazione Unitario (N/mm): 0.76