MOLLA A TRAZIONE T31350

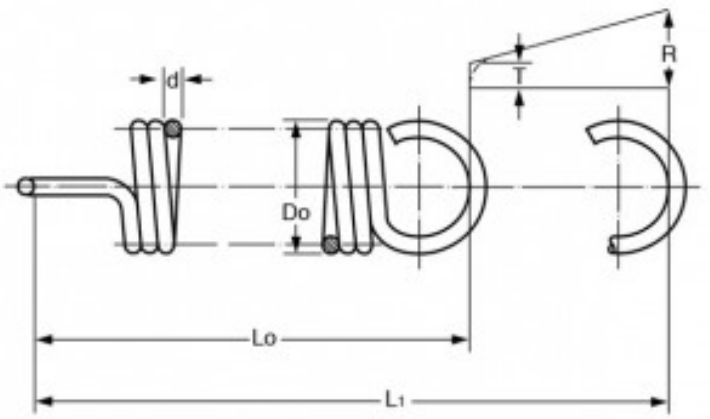

Caratteristiche prodotto

Materiale: ACCIAIO AL CARBONIO C85
Do - Diam. Esterno (mm): 5.5
d - Diametro Filo (mm): 0.8
Lo - Lungh. Libera Int. Occhielli (mm): 39
L1 - Mass. Estensione (mm): 64.6
P - Carico a L1 (N): 30.2
T - Tensione Iniziale (N): 4.79
R - Carico Trazione Unitario (N/mm): 1