MeterSprings
www.meterspec.it

MOLLA A TRAZIONE T31340

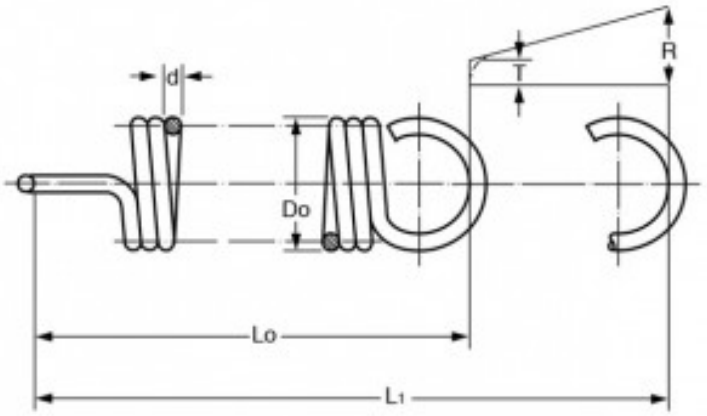

Caratteristiche prodotto

Materiale: ACCIAIO AL CARBONIO C85
Do - Diam. Esterno (mm): 5.5
d - Diametro Filo (mm): 0.8
Lo - Lungh. Libera Int. Occhielli (mm): 27
L1 - Mass. Estensione (mm): 43
P - Carico a L1 (N): 30.2
T - Tensione Iniziale (N): 4.79
R - Carico Trazione Unitario (N/mm): 1.6