MeterSprings
www.meterspec.it

MOLLA A TRAZIONE T31290

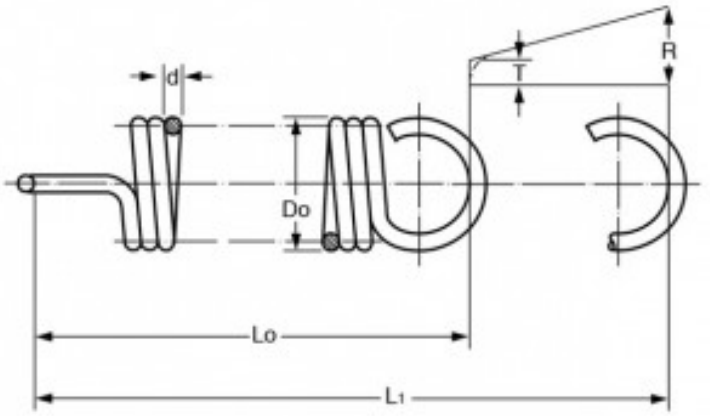

Caratteristiche prodotto

Materiale: ACCIAIO AL CARBONIO C85
Do - Diam. Esterno (mm): 4
d - Diametro Filo (mm): 0.8
Lo - Lungh. Libera Int. Occhielli (mm): 12.6
L1 - Mass. Estensione (mm): 15.26
P - Carico a L1 (N): 39.9
T - Tensione Iniziale (N): 5.96
R - Carico Trazione Unitario (N/mm): 12.7